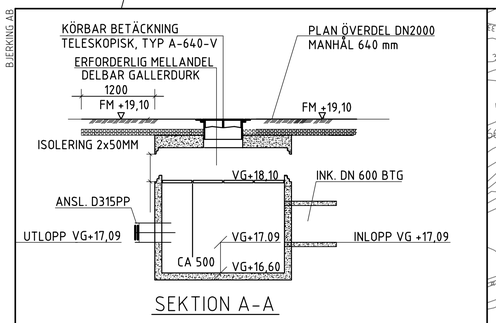

SEKTION A-A

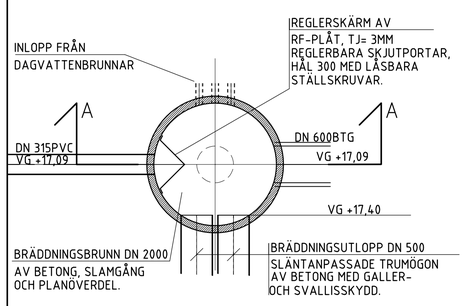

PRINCIPSKISS REGLERINGSBRUNN SKALA 1:50

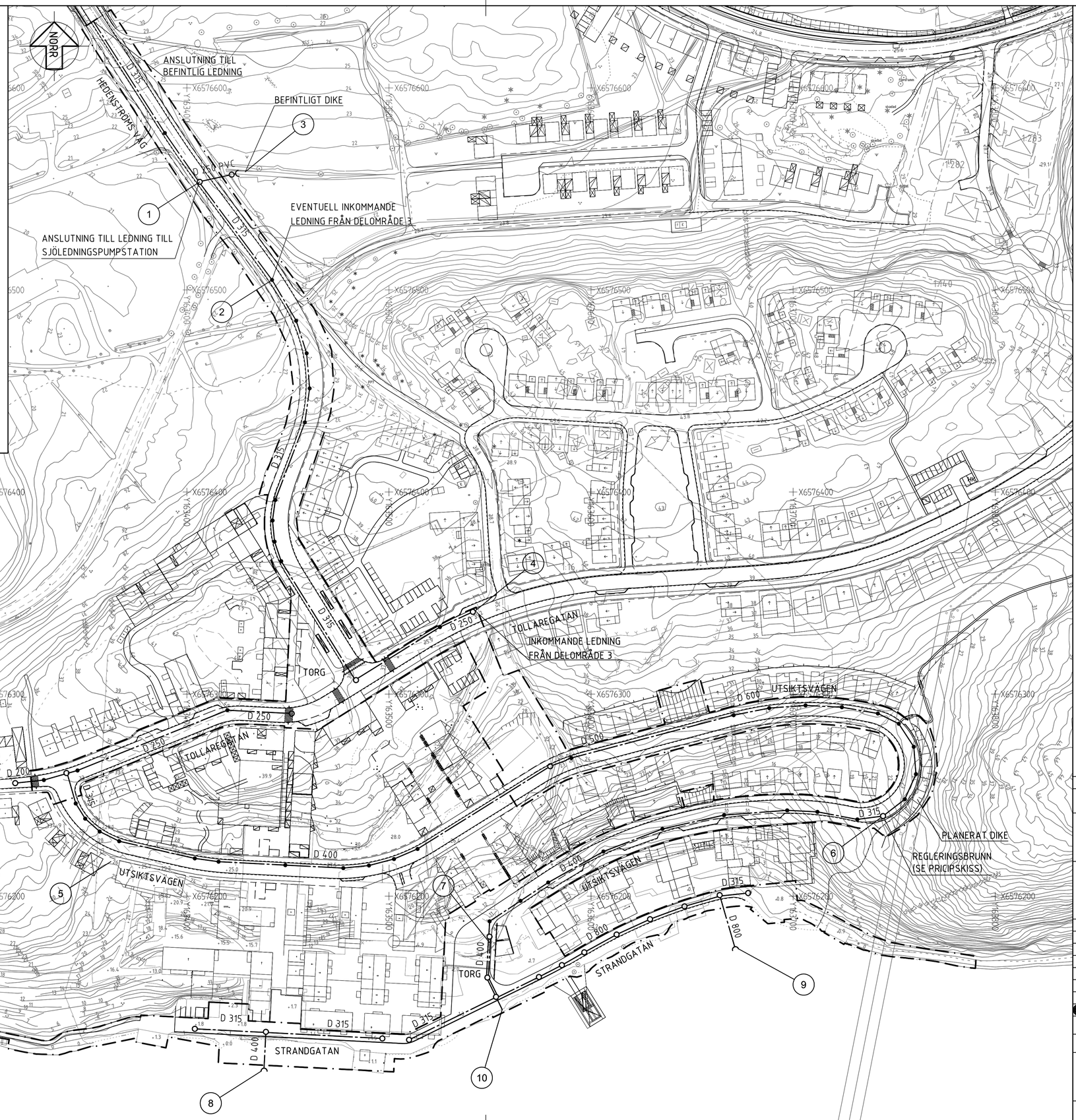

ANVISNING

KOORDINATSYSTEM

PLAN SWEREF 99 18 00
HÖJD RH 00

FÖRKLARINGAR

- ARBETSOMRÅDESGRÄNS TOLLARE HUVUDDEL
- FÖRESLAGEN DAGVATTENLEDNING
- NEDSTIGNINGSBRUNN
- TILLSYNSBRUNN
- UTLOPPSLEDNING

2010-10-08/MVS

BET	ANT	ÄNDRINGEN AVSER	DATUM	SIGN

PRELIMINÄRHANDLING

TOLLARE
Nacka kommun

NCC
170 80 Solna
Tfn 08-585 510 00
Besöksadress:
Vallgatan 3, Solna

	E	Fortum
	E	Boo Energi
	F	FVB
	G	Bjerking AB
	K	Bjerking AB
	LA	WSP Samhällsbyggnad, Anläggning
	M	Bjerking AB
●	R	Bjerking AB

UPPDRAG NR	RITAD AV / KONSTR AV	UPPDRAGSLEDARE
54098	MVS / MVS	BHS
DATUM	ANSVARIG	
	MVS	

TOLLARE HUVUDDEL
ÖVERSIKT DAGVATTEN

SKALA	NUMMER	BET
A1: 1:1000 A3: 1:2000	BILAGA 1	

PLO: 2010-10-08, 14:10, K:\PROJEKT\54098_Tollare_huvuddel_VA\R\Ritdef\Dagvattensystem\Tollare_huvuddel_dagvatten.dwg, MVS